SABER CHANNEL MOUNT® (SCM) DISPOSITIF PRINCIPAL DE NETTOYAGE

- ✓ Installation simple
- ✓ Faible entretien
- ✓ Livraison rapide
- ✓ Service intensif

Le dispositif Saber Blade assure une fonction de nettoyage efficace pour éliminer les reports en arrière nocifs avant qu'ils ne puissent faire du mal.

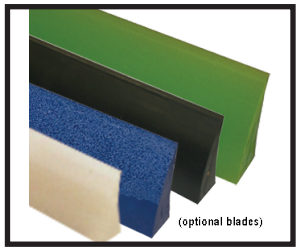

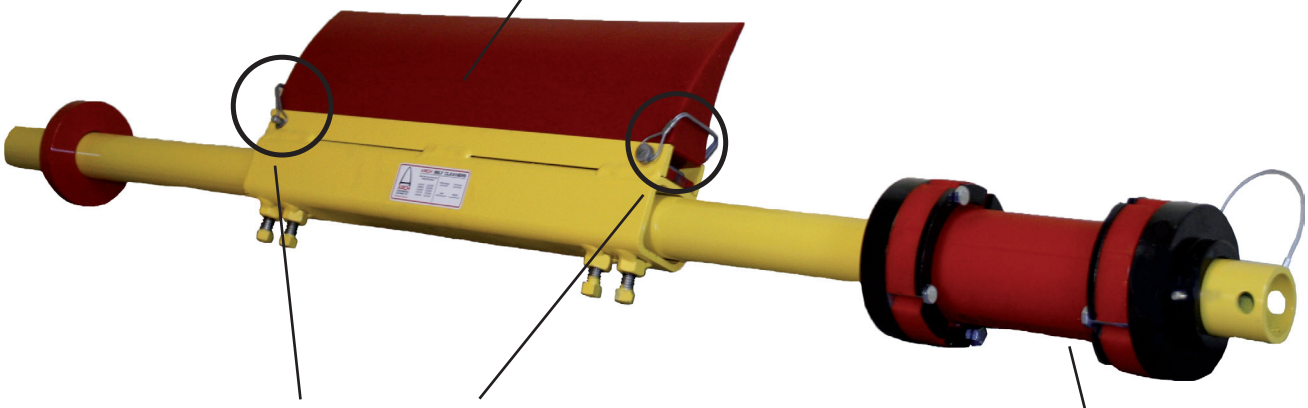

La lame SCM peut être facilement remplacée sur son châssis en acier renforcé des deux côtés du transporteur en retirant l'une des deux tiges de blocage.

Le tendeur torsadé breveté d'Arch maintient la parfaite pression de la lame, ce qui le rend pratiquement exempt de tout entretien.

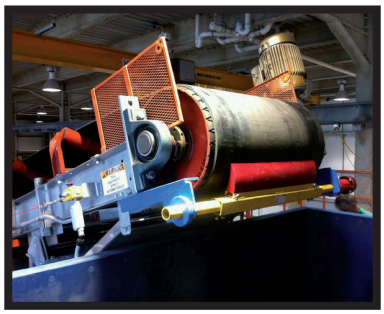

- Le tendeur breveté *Twister Tensioner*® maintient une pression lame-courroie constante et son mandrin est GARANTI À VIE !
- Dimensions compactes du montage (114,3 cm seulement) pour tous les transporteurs.
- La lame courbée est sûre sur toutes les épissures mécaniques.
- Minimise les risques, l'usure du transporteur et les nettoyages dispendieux en éliminant les reports en arrière de matériaux.
- Pas besoin de remise constante sous tension.
- Les options à lames multiples incluent les hautes températures, une forte humidité et une qualité de niveau alimentaire.

ARCH® ENVIRONMENTAL EQUIPMENT, INC.
"Conveying Confidence"

QUI EST ARCH ENVIRONMENTAL ?

Fabricant et distributeur mondial de composants pour transporteurs préférés de produits en vrac depuis 1975.

800.553.4567 **www.archenv.com**

DIVISION MÉCANIQUE

Dispositifs de nettoyage de courroie • Alignement de courroie • Systèmes de scellement • Systèmes de contrôle de poussière • Systèmes à impact / glissière

DIVISION ÉLECTRIQUE

Bascules intégratrices • Détecteurs de métal • Interrupteurs à tirette • Dispositifs de protection de courroie • Systèmes de contrôle de transporteur

SABER CHANNEL MOUNT® (SCM) DISPOSITIF PRINCIPAL DE NETTOYAGE

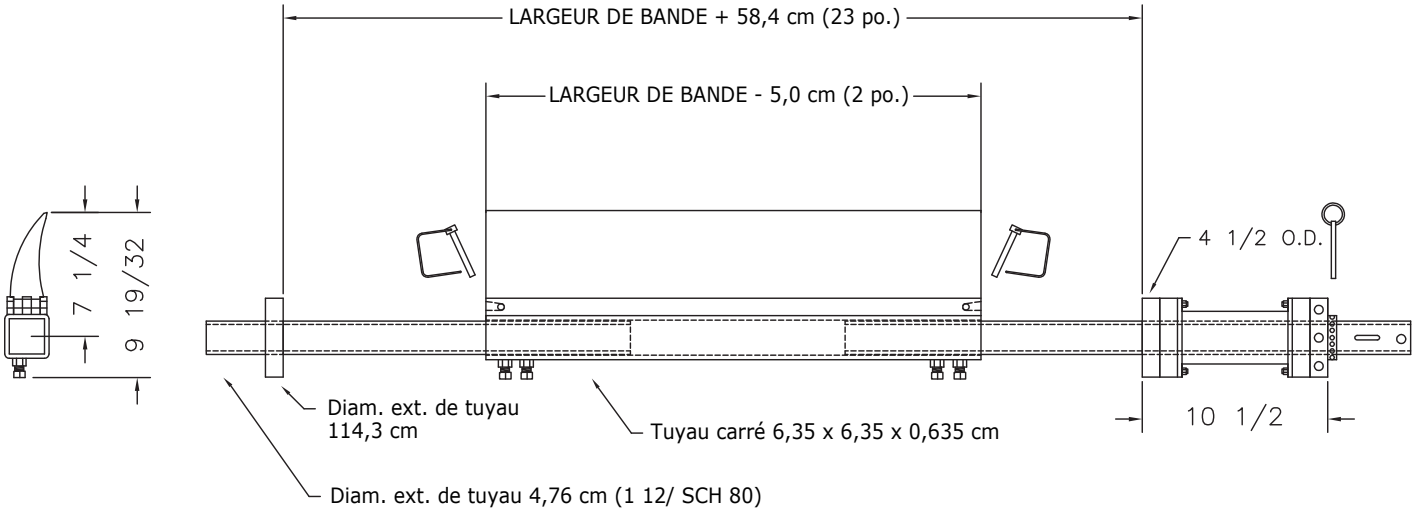

REMARQUE : SI UN INTERVALLE PLUS LONG EST REQUIS, UN CHÂSSIS PLUS LONG LE SERA ÉGALEMENT (VOIR LES DÉTAILS AVEC L'USINE)

OPTIONS DISPONIBLES : TUYAUX EN ACIER INOXYDABLE
CHÂSSIS EN ACIER INOXYDABLE
TUYAUX LOURDS (SCH. 160)
RACCORDS DE GRAISSE

GUIDE DE SÉLECTION DE DISPOSITIF DE NETTOYAGE À COURROIE

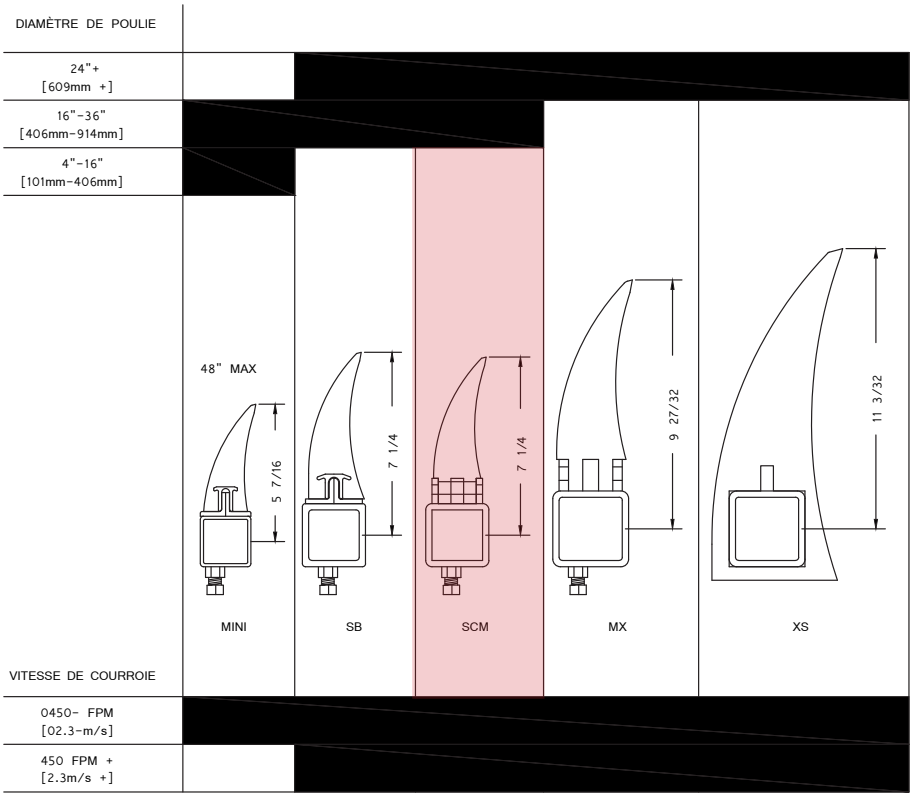

Lames standards (ROUGE)
Plage de temp. : 80-105° C

Lames à forte humidité (GRIS)
Plage de temp. : 80-105°
C 15 % + Teneur en humidité

Lames Cermic (BLUE)
Haute friction / Grande vitesse 228 m / min. et plus

Lames haute température (VERT)
Plage de temp. : Jusqu'à 149° C

Lame sans pigment (NATUREL)
Identique aux lames rouges standards, idéale pour matériaux sensibles à la couleur

Qualité alimentaire (BLANC)
Approbation FDA pour contact léger avec produits alimentaires.

Couvert par l'un ou l'autre des brevets suivants :
4,202,437;4,231,471;4,436,446;4,489,823;4,533,036;4,779,716;4,877,125;
4,989,727;5,149,305;5,222,588;5,222,589;5,219,063;5,350,053;5,725,083
autres brevets en instance

ARCH ENVIRONMENTAL EQUIPMENT, INC.
"Conveying Confidence"

Remarque : Si disponibles, les prix varient en fonction des options.